ONA

PENDANT LAMP
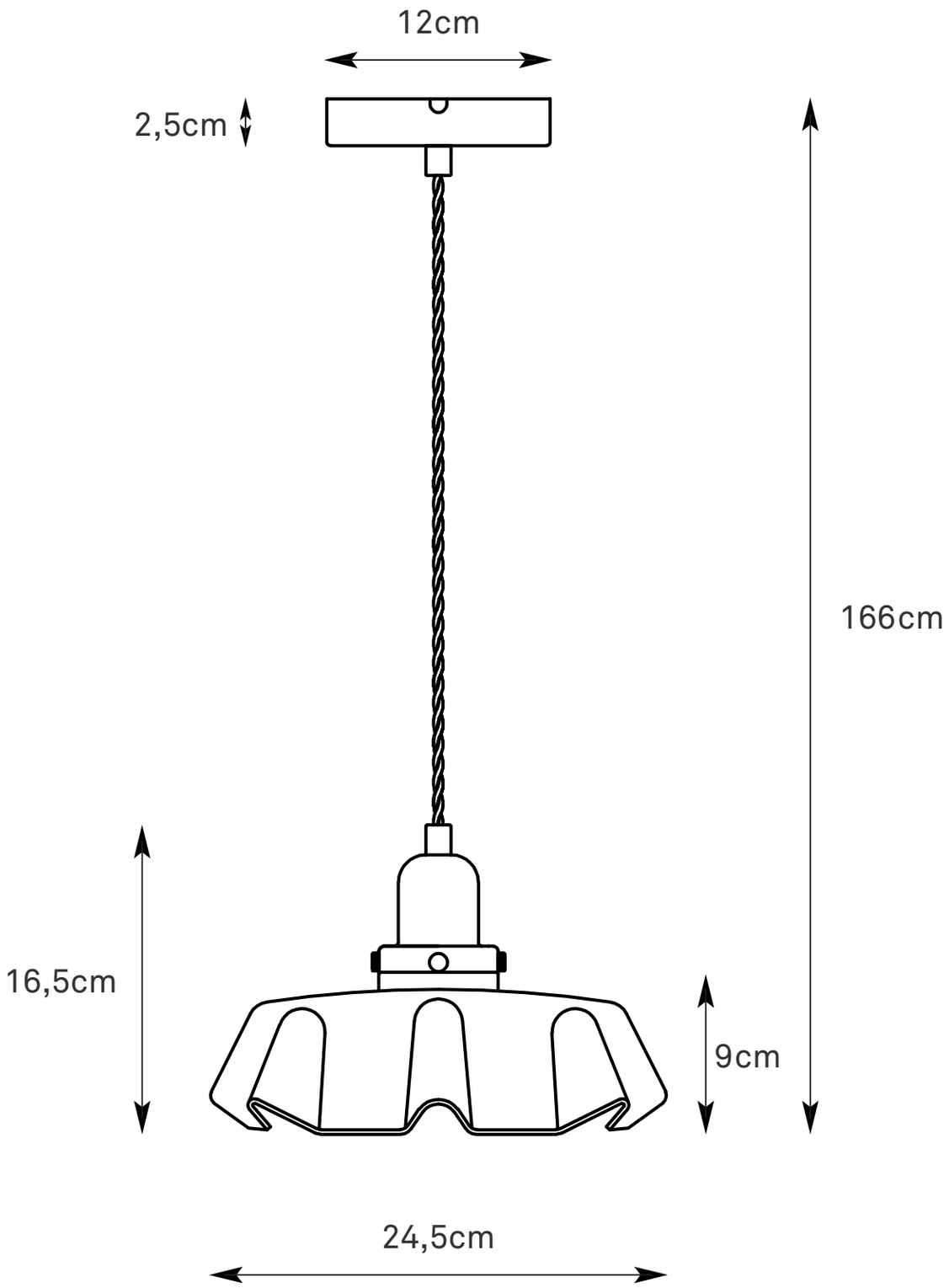
109333